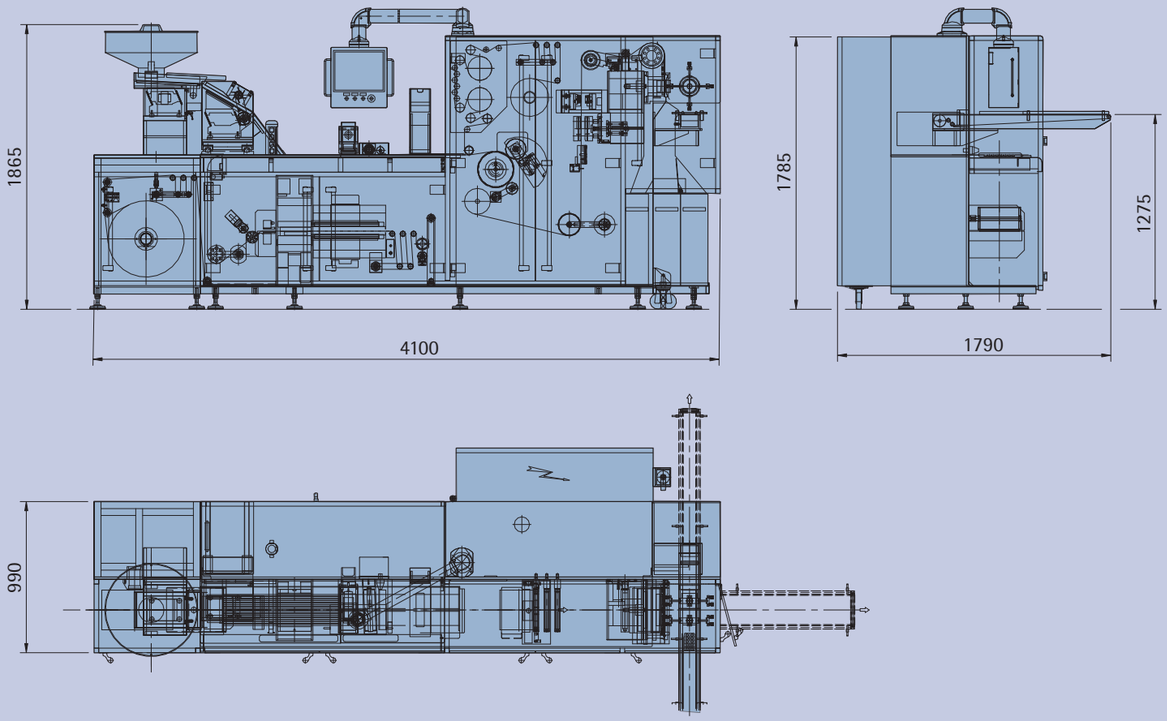

Technical specifications	*Données techniques*		
Packaging materials	Matériaux de conditionnement	PVC/ALU, PVC-PVDC/ALU, PVC-PE-PVDC/ALU, PET/ALU, PVC-ACLAR/ALU, ALU/ALU	
Mechanical output per min	*Production mécanique par minute*	Up to 600 blisters	*Jusqu'à 600 blisters*
Forming speed	*Vitesse de formage*	Up to 60 cycles per min	*Jusqu'à 60 cycles par min*
Stroke ratio forming:cutting	*Rapport formage:découpe*	1:2 1:3 1:4 1:5	
Maximum pitch	*Pas maximum*	180 mm	
Maximum width of forming film	*Laize maximum bande de formage*	260 mm	
Maximum forming depth	*Profondeur maximum de formage*	12 mm	
Reel of thermoforming film	*Bobine de formage*	max ext. Ø 500 mm	
Reel of lidding film	*Bobine de scellage*	max ext. Ø 300 mm	
Core diameter of reels	*Diamètre intérieur bobine*	Ø 70 - 76 mm	
Average power consumption	*Consommation moyenne d'énergie*	15 kw	
Average compressed air consumption	*Consommation moyenne air comprimée*	300 L/min (1 bar)	
Machine net weight	*Poids de machine*	approx. 3.000 kg	

Famar Tec srl - Via Stelloni 39/F-G - 40010 Sala Bolognese - Bologna - Italy
Tel +39 051 6815243/6815244 - Fax +39 051 6873158 /6873165
www.famartecsrl.com - info@famartecsrl.com

TF 320

• The manufacturer has the right to modify machines without notice, in order to improve their features
• *Le constructeur se réserve le droit de modifier ses machines au but d'améliorer les caractéristiques, sans aucun préavis*

Marzo 2016

TF 320

Blister packaging machine
Machine thermoformeuse pour blister

FAMAR

FamarTec srl

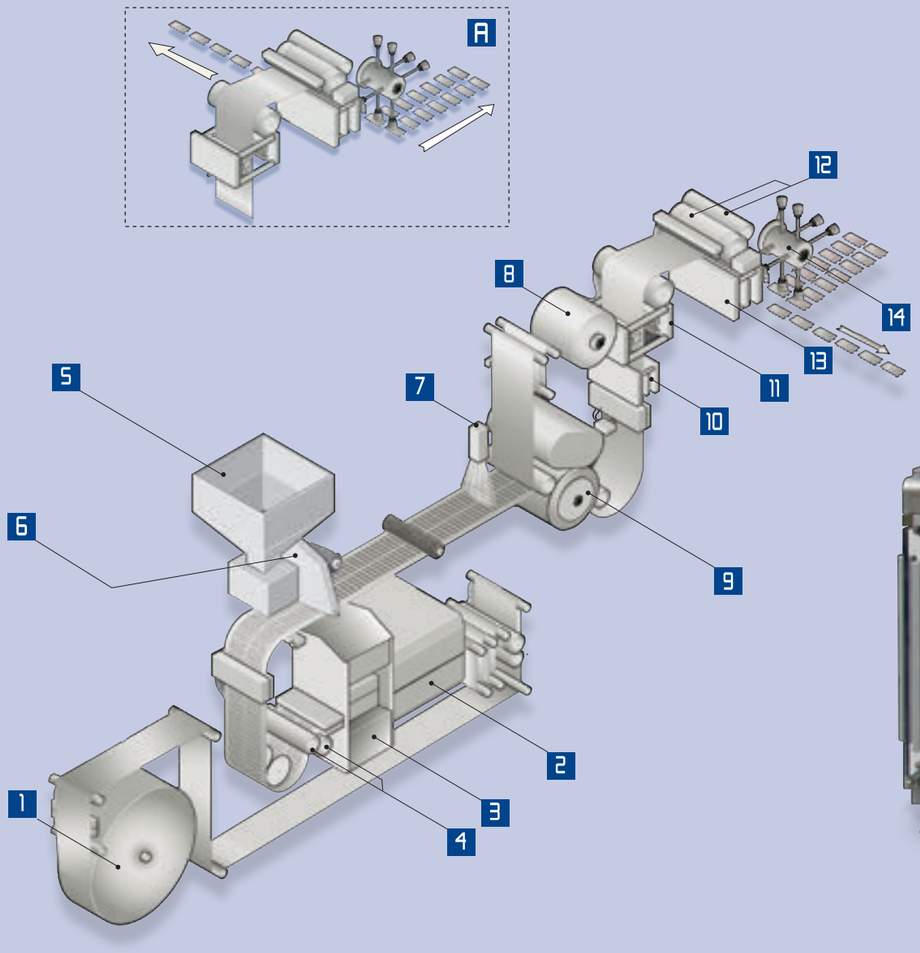

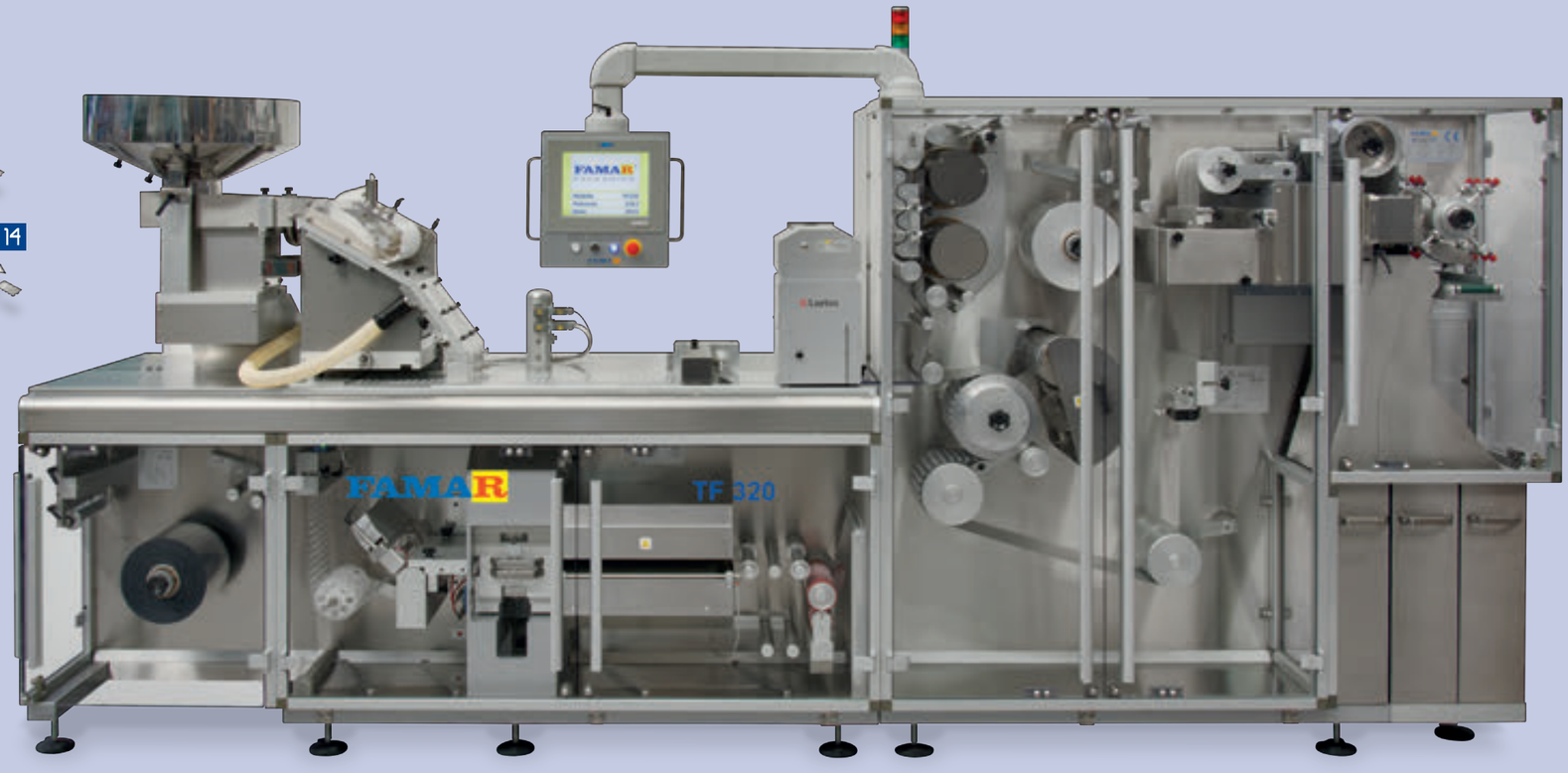

TF 320

Blister packaging machine

Machine thermoformeuse pour blister

1
- Forming material reel max Ø 500 mm
- *Bobine matériel de thermoformage max Ø 500 mm*

2
- Thermoforming material pre-heating unit
- *Groupe de préchauffage matériel de thermoformage*

3
- Forming unit
- *Groupe de formage*

4
- Film dragging rollers
- *Rouleaux de traînement bande thermoformée*

5
- Pre-feeding hopper
- *Trémie de préalimentation produit*

6
- Dedicated feeding unit
- *Système d'alimentation dédiée*

7
- Product presence and integrity checking device by camera
- *Système de contrôle présence et intégrité produit par camera*

8
- Covering material reel
- *Bobine matériel de scellage*

9
- Sealing roller
- *Rouleau de scellage*

10
- Blister pre-cutting unit
- *Groupe de prédécoupe blister*

11
- Blister coding unit
- *Groupe d'impression données variables*

12
- Film dragging rollers
- *Rouleaux d'entraînement bande thermoformée*

13
- Blister cutting unit • *Outil de découpe*

14
- Blister pick up unit and blister exit on operator side
- *Système de prélèvement blister et sortie côté opérateur*

A
- Alternative solution – Blister exit in line or on opposite operator side
- *Solution alternative – Sortie blister en ligne ou côté opposée opérateur*

■ Pre-heating and forming unit
Groupe de pré-chauffage et formage

■ Sealing unit
Groupe de scellage

■ Blister pick-up unit
Système de prélèvement blister